Schraubstopfen
für Innengewinde

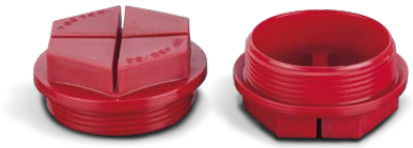

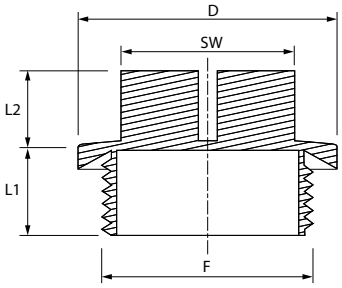

Bestell-Nr.	Bezeichnung	Gewinde F	D	L1	L2	SW
350-050-01000	EP434 - 1/8"	1/8"	16,5	7,5	11,2	13
350-050-01050	EP434 - 1/4"	1/4"	18,9	7,5	11,3	13
350-050-01100	EP434 - 3/8"	3/8"	21,8	7,5	12,2	17
350-050-01150	EP434 - 1/2"	1/2"	26,3	10,6	14,7	19
350-050-01200	EP434 - 3/4"	3/4"	32	10,5	14,5	24
350-050-01250	EP434 - 1"	1"	39,2	13,6	15,8	27
350-050-01300	EP434 - 1-1/4"	1-1/4"	49,5	13,5	17,5	36
350-050-01350	EP434 - 1-1/2"	1-1/2"	54,5	13,5	16,5	41
350-050-01400	EP434 - 2"	2"	67,5	13,5	16,4	55

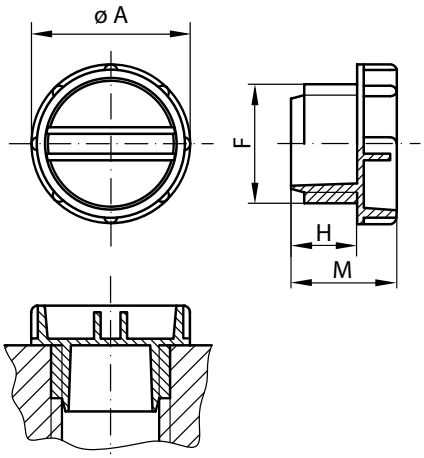

Bestell-Nr.	Bezeichnung	Gewinde F	A	H	M
350-080-01000	GPN700 - M 12 x 1,5	12 x 1,5	16	9	14
350-080-01050	GPN700 - M 14 x 1,5	14 x 1,5	19	9	14
350-080-01100	GPN700 - M 16 x 1,5	16 x 1,5	21	10	16
350-080-01150	GPN700 - M 18 x 1,5	18 x 1,5	24	10	16
350-080-01200	GPN700 - M 20 x 1,5	20 x 1,5	26	12	18
350-080-01250	GPN700 - M 22 x 1,5	22 x 1,5	28	12	18
350-080-01300	GPN700 - M 24 x 1,5	24 x 1,5	31,5	10	18
350-080-01350	GPN700 - M 26 x 1,5	26 x 1,5	31,5	12	20
350-080-01400	GPN700 - M 30 x 2	30 x 2	36	12	20
350-080-01450	GPN700 - M 36 x 2	36 x 2	44	13	23
350-080-01500	GPN700 - M 42 x 2	42 x 2	51	15	25
350-080-01550	GPN700 - M 45 x 2	45 x 2	55	15	25
350-080-01600	GPN700 - M 52 x 2	52 x 2	60	15	25

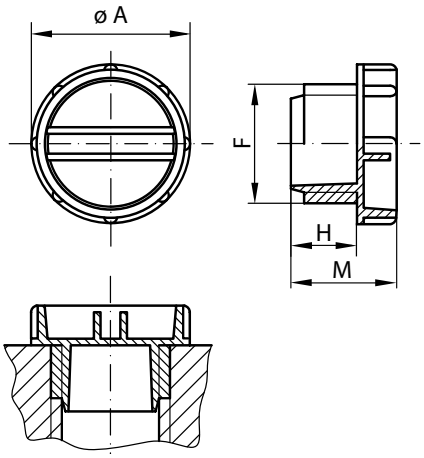

Bestell-Nr.	Bezeichnung	Gewinde F	A	H	M
350-090-01000	GPN700 - 7/16-20 UNF	7/16-20 UNF	16	9	14,0
350-090-01050	GPN700 - 1/2-20 UNF	1/2-20 UNF	16	9	14,0
350-090-01100	GPN700 - 9/16-18 UNF	9/16-18 UNF	19	9	14,0
350-090-01150	GPN700 - 3/4-16 UNF	3/4-16 UNF	26	12	18,0
350-090-01200	GPN700 - 7/8-14 UNF	7/8-14 UNF	28	12	18,0
350-090-01250	GPN700 - 1 1/16-12 UN	1 1/16-12 UN	32	12	20,0
350-090-01300	GPN700 - 1 5/16-12 UN	1 5/16-12 UN	42	13	23,0

Die Inhalte der Seiten wurden mit größter Sorgfalt erstellt. Für die Richtigkeit, Vollständigkeit und Aktualität der Inhalte können wir jedoch keine Gewähr übernehmen.
Nachdruck bzw. Kopie, auch auszugsweise, der Inhalte, Grafiken und Fotos ist ohne ausdrückliche Zustimmung der Geschäftsführung unzulässig.
Die angegebenen technischen Daten und Abmessungen sind nicht bindend. Wir behalten uns das Recht vor, jederzeit und ohne Ankündigung, Änderungen vorzunehmen.

Schraubkappe
für Außengewinde

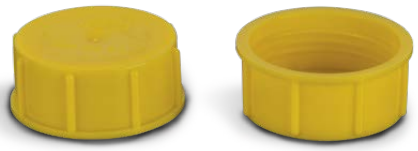

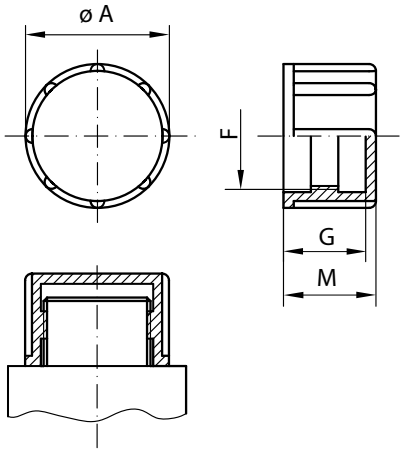

Bestell-Nr.	Bezeichnung	Gewinde F	A	G
350-100-01000	GPN800 - G 1/8	1/8"	14	8
350-100-01050	GPN800 - G 1/4	1/4"	18	12
350-100-01100	GPN800 - G 3/8	3/8"	21	12
350-100-01150	GPN800 - G 1/2	1/2"	25	14
350-100-01200	GPN800 - G 3/4	3/4"	32	14
350-100-01250	GPN800 - G 1	1"	39	14

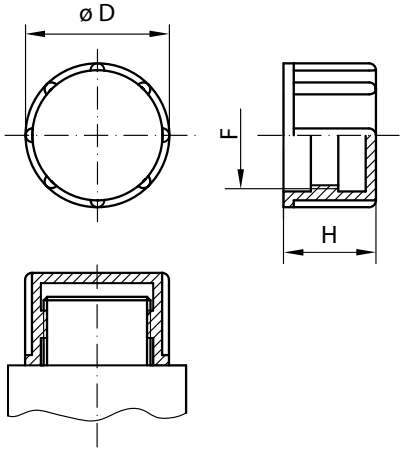

Bestell-Nr.	Bezeichnung	Gewinde F	D	H
350-070-01000	EP510 - M8x1	8 x 1	12	12
350-070-01050	EP510 - M10x1	10 x 1	14,2	14,2
350-070-01100	EP510 - M12x1	12 x 1	16,4	14,2
350-070-01150	EP510 - M12x1,5	12 x 1,5	16,4	14,2
350-070-01200	EP510 - M14X1,5	14 x 1,5	18,2	14,1
350-070-01250	EP510 - M16x1,5	16 x 1,5	20	14,2
350-070-01300	EP510 - M18x1,5	18 x 1,5	22	15,2
350-070-01350	EP510 - M20X1,5	20 x 1,5	24,2	16,4
350-070-01400	EP510 - M22x1,5	22 x 1,5	26,5	16,2
350-070-01450	EP510 - M24x1,5	24 x 1,5	28,6	16,2
350-070-01500	EP510 - M26x1,5	26 x 1,5	30,8	15,3
350-070-01550	EP510 - M27X2	27 x 2	32	15,3
350-070-01600	EP510 - M30X1,5	30 x 1,5	35	16,3
350-070-01650	EP512 - M30X2	30 x 2	35	16,2
350-070-01700	EP510 - M36x1,5	36 x 1,5	42	18,6
350-070-01750	EP510 - M36x2	36 x 2	42	18,6
350-070-01800	EP510 - M42x2	42 x 2	50	17,7
350-070-01850	EP510 - M45x1,5	45 x 1,5	51	20,3
350-070-01900	EP510 - M45X2	45 x 2	51	20,3
350-070-01950	EP510 - M52X2	52 x 2	59	20,3

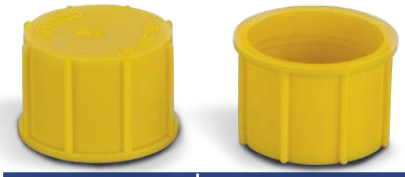

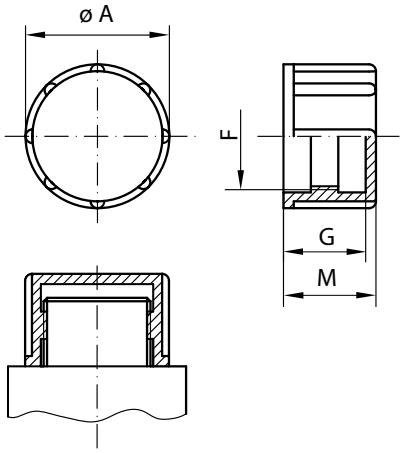

Bestell-Nr.	Bezeichnung	Gewinde F	A	G
350-110-01000	GPN800 - 7/16-20 UNF	7/16-20 UNF	15	12
350-110-01050	GPN800 - 1/2-20 UNF	1/2-20 UNF	18	15
350-110-01100	GPN800 - 9/16-18 UNF	9/16-18 UNF	18	12
350-110-01150	GPN800 - 3/4-16 UNF	3/4-16 UNF	24	18
350-110-01200	GPN800 - 7/8-14 UNF	7/8-14 UNF	27	20
350-110-01250	GPN800 - 1 1/16-12 UN	1 1/16-12 UN	34	23
350-110-01300	GPN800 - 1 3/16-20 UN	1 3/16-20 UN	38	14
350-110-01350	GPN800 - 1 5/16-12 UN	1 5/16-12 UN	40	24

Die Inhalte der Seiten wurden mit größter Sorgfalt erstellt. Für die Richtigkeit, Vollständigkeit und Aktualität der Inhalte können wir jedoch keine Gewähr übernehmen.
Nachdruck bzw. Kopie, auch auszugsweise, der Inhalte, Grafiken und Fotos ist ohne ausdrückliche Zustimmung der Geschäftsführung unzulässig.
Die angegebenen technischen Daten und Abmessungen sind nicht bindend. Wir behalten uns das Recht vor, jederzeit und ohne Ankündigung, Änderungen vorzunehmen.

Verschlussstopfen

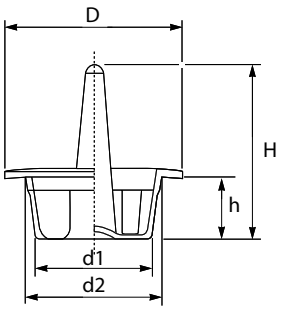

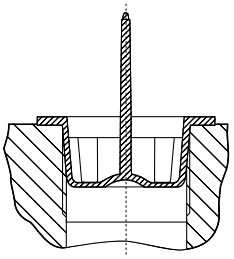

Flexibles, gummiartiges PTE (Thermoplastelastomer)
Hitzebeständig bis 120°C

Bestell-Nr.	Bezeichnung	Gewinde						d1	d2	D	h	H
		metrisch DIN13	zöllig ISO228	UN	UNC	UNF	UNEF					
350-120-01000	EP370 - M8x1	8 × 1	-	5/16	7/16	5/16	5/16	6.5	7.5	15.5	9.0	24.0
350-120-01050	EP370 - M10x1	10 × 1	1/8"	3/ 8	7/16	-	3/8	8.5	9.5	17.5	9.0	24.0
350-120-01100	EP370 - M12x1	12 × 1.5	1/4"	1/ 2	-	-		10.5	11.5	19.5	9.0	25.0
350-120-01150	EP370 - M14x1,5	14 × 1.5	-	9/16	.9/16	9/16	9/16	12.5	13.5	21.5	8.5	26.0
350-120-01200	EP370 - M16x1,5	16 × 1.5	3/8"	5/ 8	-	5/8	5/8	14.3	15.5	23.5	9.0	25.5
350-120-01250	EP370 - M18x1,5	18 × 1.5	-	11/16	3/4	-	11/16	16.2	17.6	25.5	9.0	25.0
350-120-01300	EP370 - M20x1,5	20 × 1.5	1/2"	-	-	-		18.0	19.4	26.5	8.6	25.0
350-120-01350	EP370 - M22x1,5	22 × 1.5	-	-	-	-		20.0	21.4	26.5	8.7	25-Jul
350-120-01400	EP370 - M24x1,5	24 × 1.5	-	15/16	-	-	15/16	22	23.5	28.5	9.0	25

Die Inhalte der Seiten wurden mit größter Sorgfalt erstellt. Für die Richtigkeit, Vollständigkeit und Aktualität der Inhalte können wir jedoch keine Gewähr übernehmen.
Nachdruck bzw. Kopie, auch auszugsweise, der Inhalte, Grafiken und Fotos ist ohne ausdrückliche Zustimmung der Geschäftsführung unzulässig.
Die angegebenen technischen Daten und Abmessungen sind nicht bindend. Wir behalten uns das Recht vor, jederzeit und ohne Ankündigung, Änderungen vorzunehmen.